

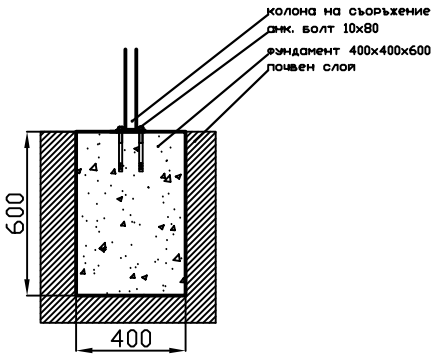

"МЕТАЛПЛАСТ ИНЖЕНЕРИНГ" ЕООД		
ОБЕКТ:	Ограда Дървена	
Чертеж:	Фундаменти	Мащаб
Възложител:		
Проектант:	А.Георгиев	Лист №: 2025г.
Забележка:	размерите са в мм.	