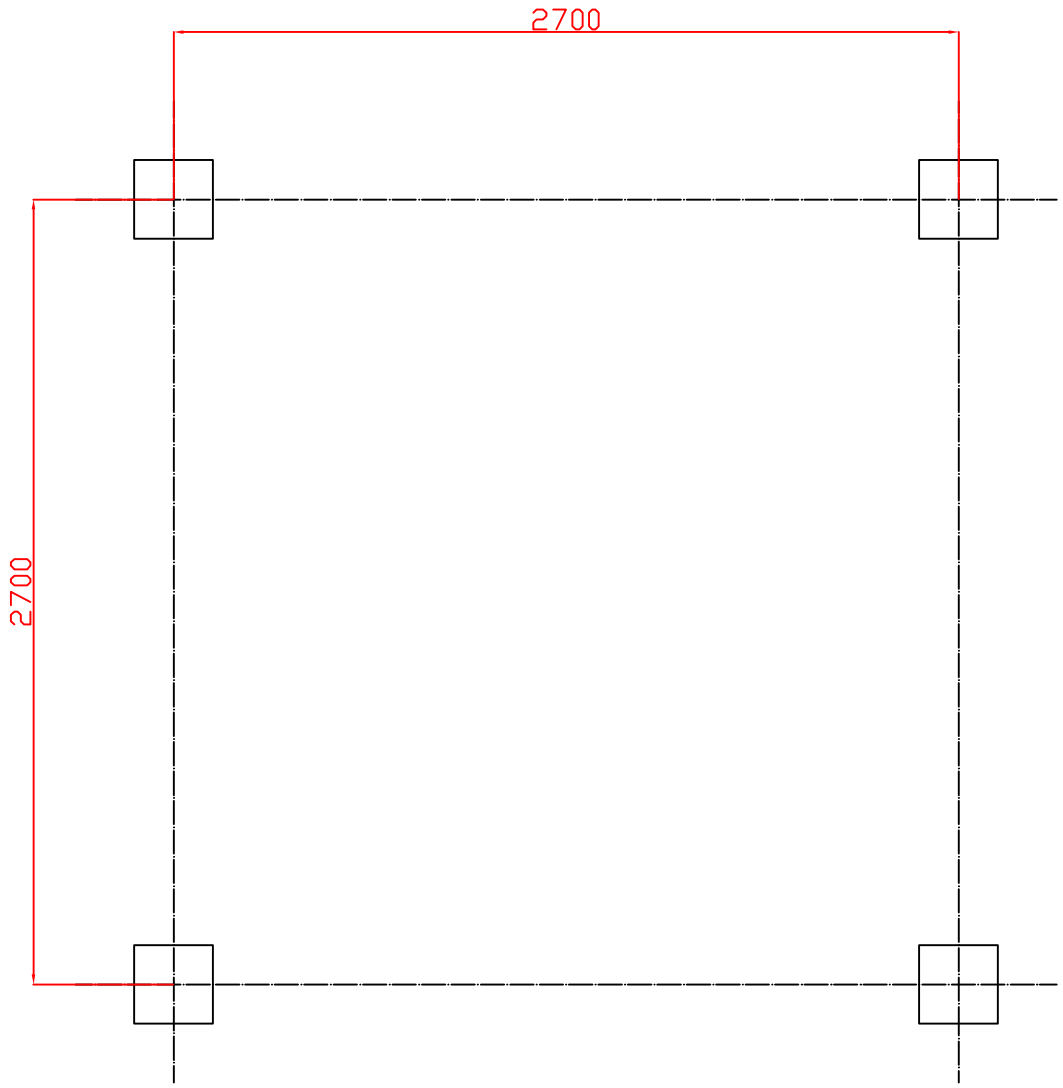

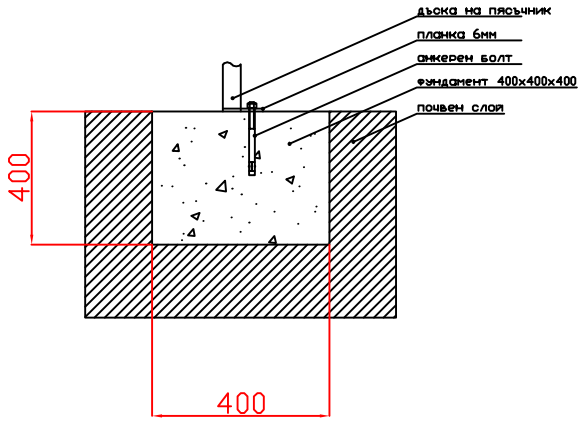

"МЕТАЛПЛАСТ ИНЖЕНЕРИНГ" ЕООД		
ОБЕКТ:	Пясъчник	
Чертеж:	фундаменти	Мащаб
Възложител:		
Проектант:	А. Георгиев	Лист №
Забележка:	размерите са в мм.	2025г.